柔　　道

令和5年度 兼全国及び四国高等学校選手権県予選

1　日 時　　6月3日（土） 10:00開始式･男女個人戦

　　6月4日（日） 10:00男女団体戦

2　会 場　　愛媛県武道館【 3日:主道場 , 4日:柔道場 】

男子団体戦

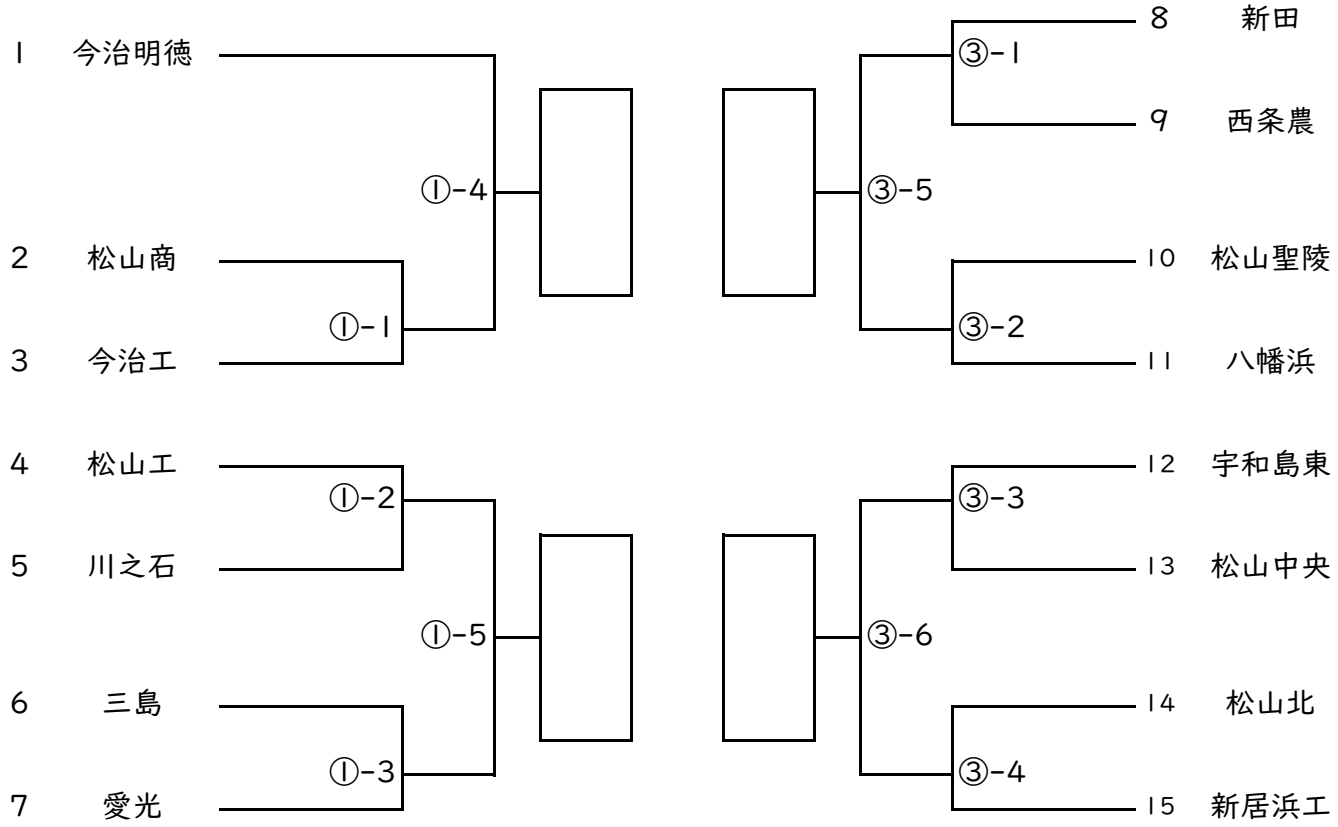

決勝リーグ

男子団体	A	B	C	D	勝敗	順位
A						
B						
C						
D						

【試合順】　① A－D・B－C ,② A－C・B－D ,③ A－B・C－D

柔　　道

令和5年度 兼全国及び四国高等学校選手権県予選

女子団体戦

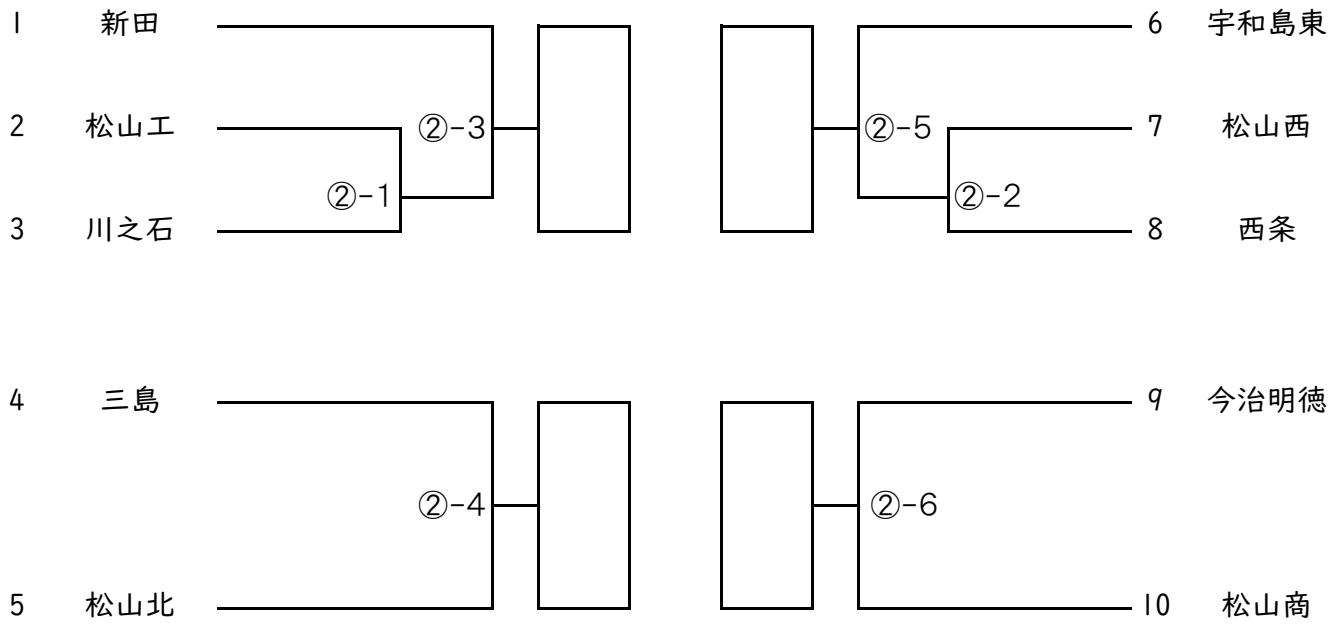

決勝リーグ

女子団体	A	B	C	D	勝敗	順位
A						
B						
C						
D						

【試合順】　① A－D・B－C ,② A－C・B－D ,③ A－B・C－D

【 リーグ戦の順位決定方法 】

(1)　勝ち数（チーム単位）の多いチームを上位
(2)　負け数（チーム単位）の少ないチームを上位
(3)　リーグ戦終了後同率の場合
① 勝ち数 ② 一本勝ち数 ③ 技あり勝ち数 ④ 有効勝ち数
⑤ 負け数 ⑥ 一本負け数 ⑦ 技あり負け数 ⑧ 有効負け数
⑨ すべて同じ場合は代表戦を実施し、得点差がない場合は
ゴールデンスコアにより勝敗を決する。

柔　　道

令和5年度 兼全国及び四国高等学校選手権県予選

【第1試合場】

60kg級

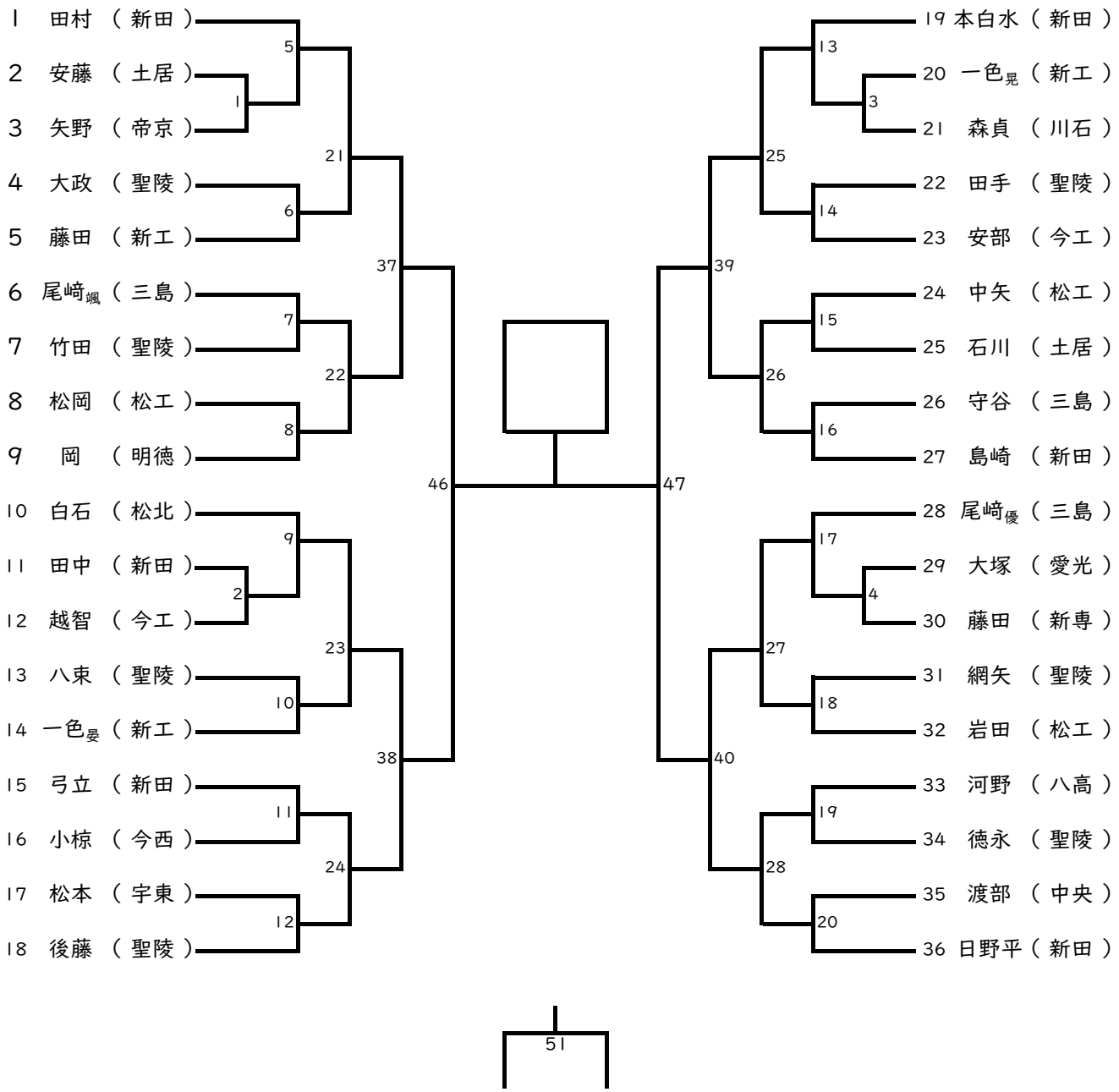

柔　　道

令和5年度 兼全国及び四国高等学校選手権県予選

【第1試合場】

90kg級

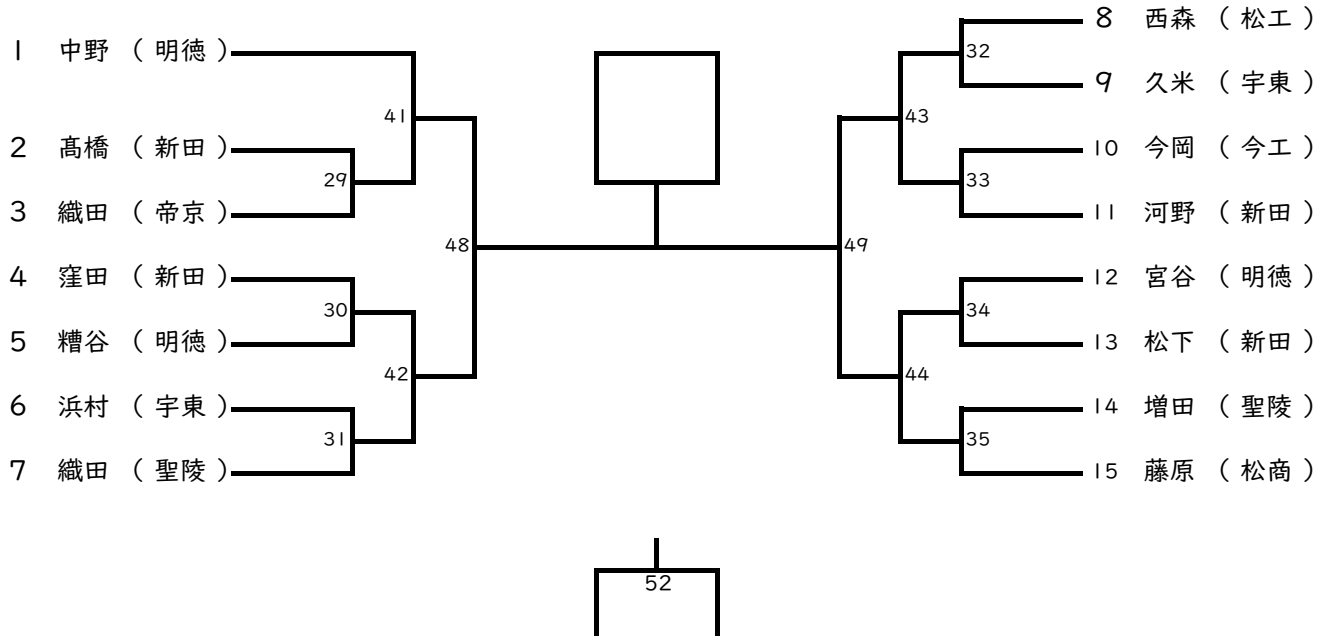

78kg級

78kg級		A　上甲	B　髙濱	C　木下	勝敗	順位
A	上甲 （ 宇東 ）					
B	髙濱 （ 明徳 ）					
C	木下 （ 新田 ）					

【試合順】36（A−C）， 45（B−C）， 50（A−B）

柔　　道

令和5年度 兼全国及び四国高等学校選手権県予選

【第2試合場】

66kg級

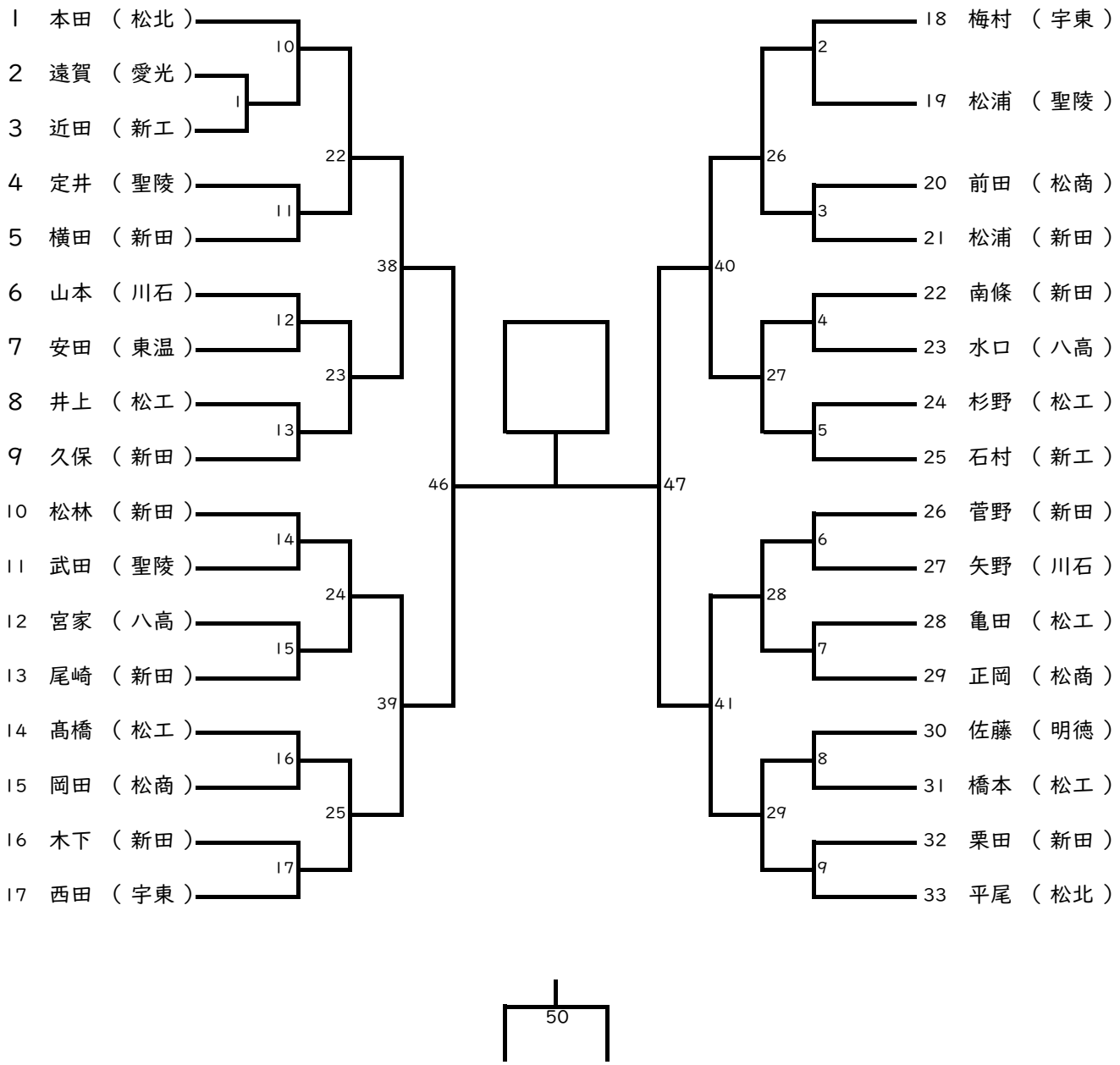

柔　　道

令和5年度 兼全国及び四国高等学校選手権県予選

【第2試合場】

81kg級

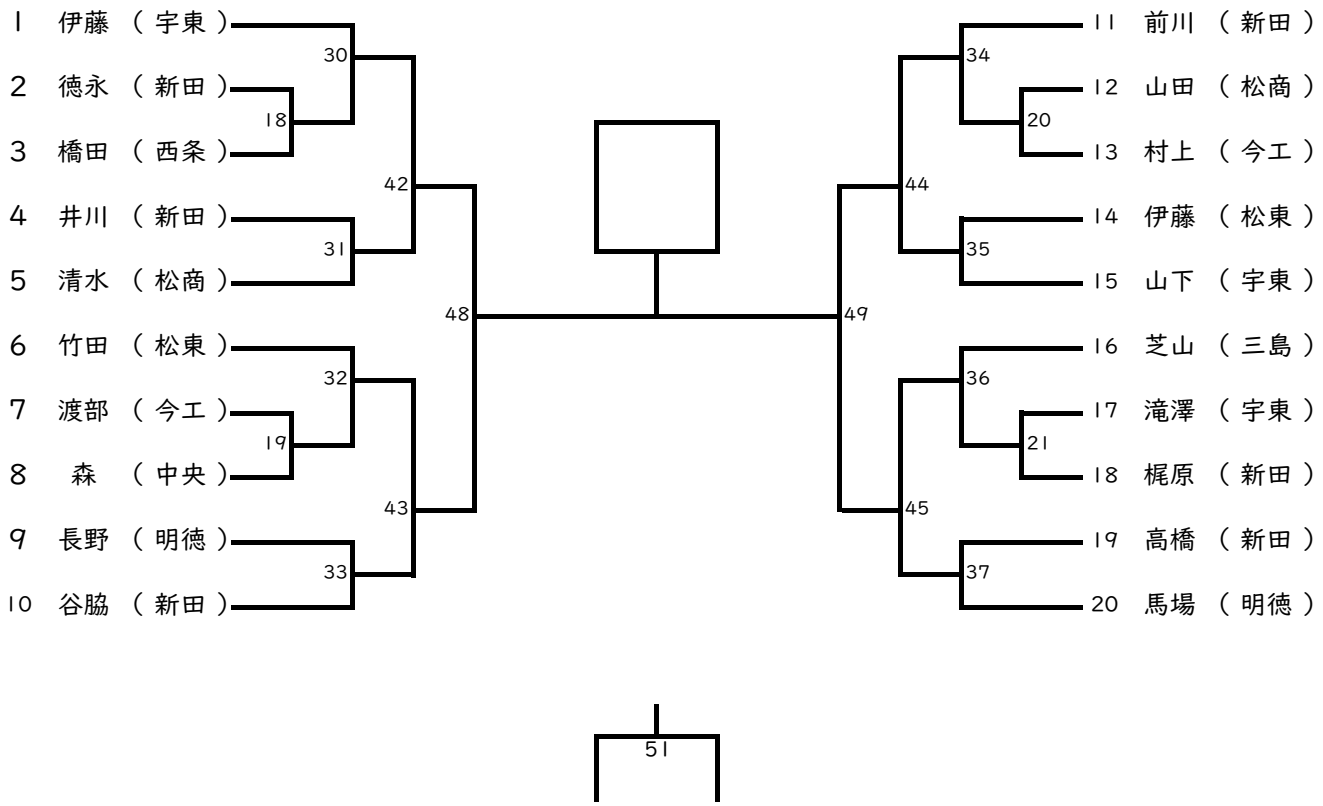

柔　　道

令和5年度 兼全国及び四国高等学校選手権県予選

【第3試合場】

73kg級

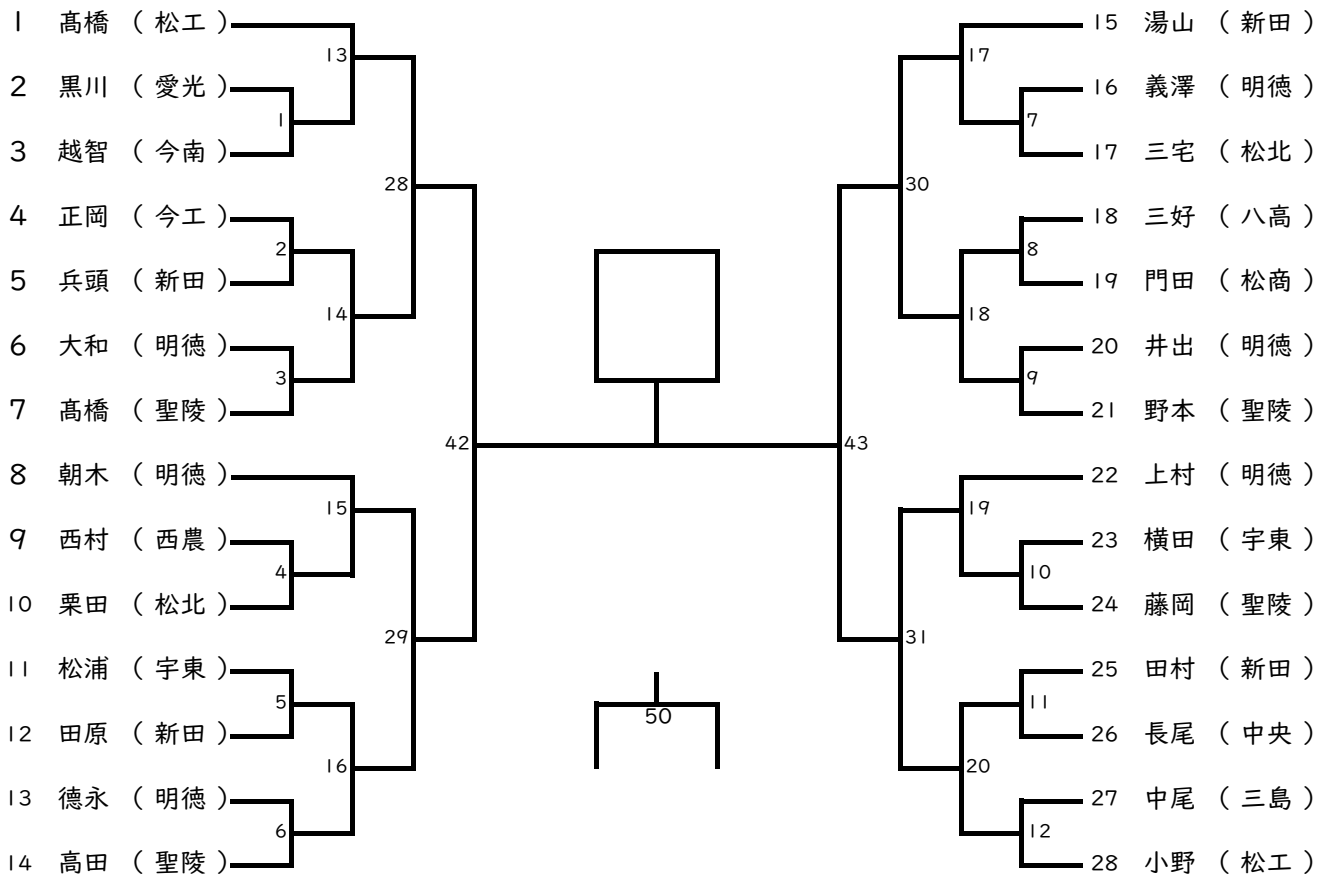

100kg級

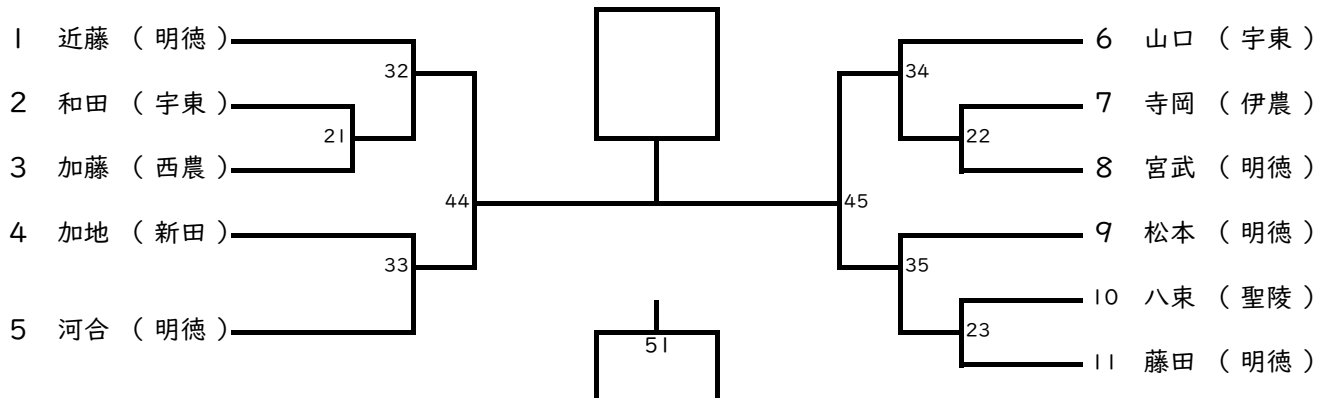

柔　　道

令和5年度 兼全国及び四国高等学校選手権県予選

【第3試合場】

【第3試合場】

100kg超級

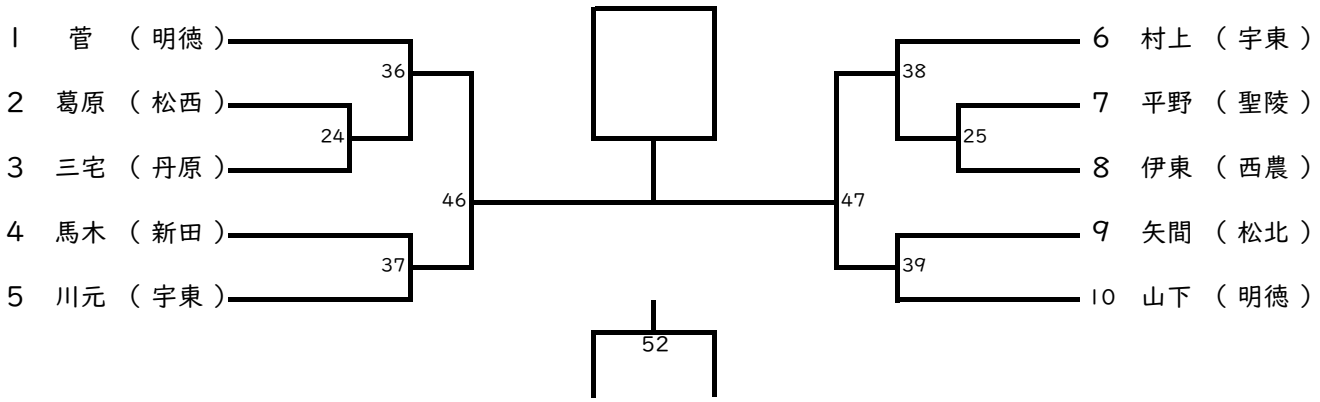

78kg超級

78kg超級		A 髙橋	B 佐藤	C 川添	D 井関	勝敗	順位
A	髙橋 （松工）						
B	佐藤 （三島）						
C	川添 （新田）						
D	井関 （明徳）						

【試合順】 26（A－D），27（B－C） 40（A－C），41（B－D） 48（C－D），49（A－B）

柔　　道

令和5年度 兼全国及び四国高等学校選手権県予選

【第4試合場】

48kg級

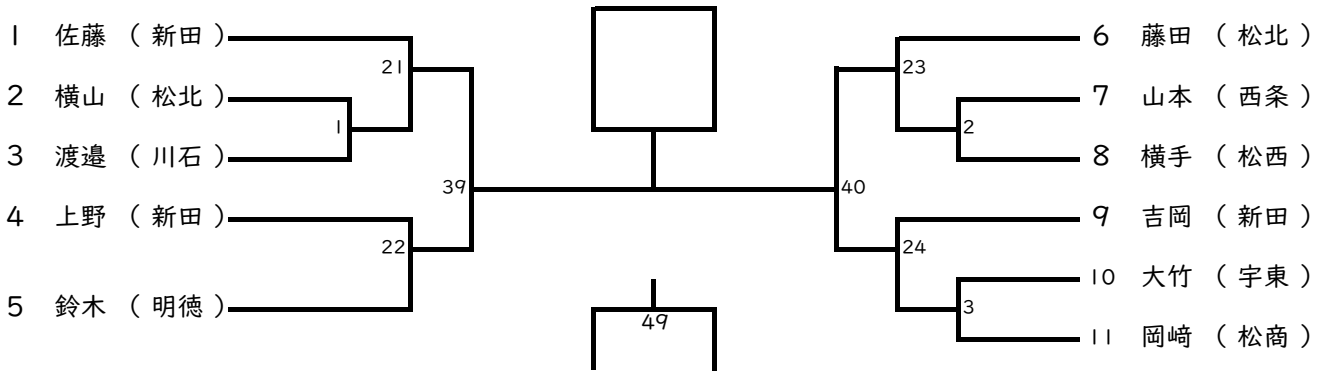

52kg級

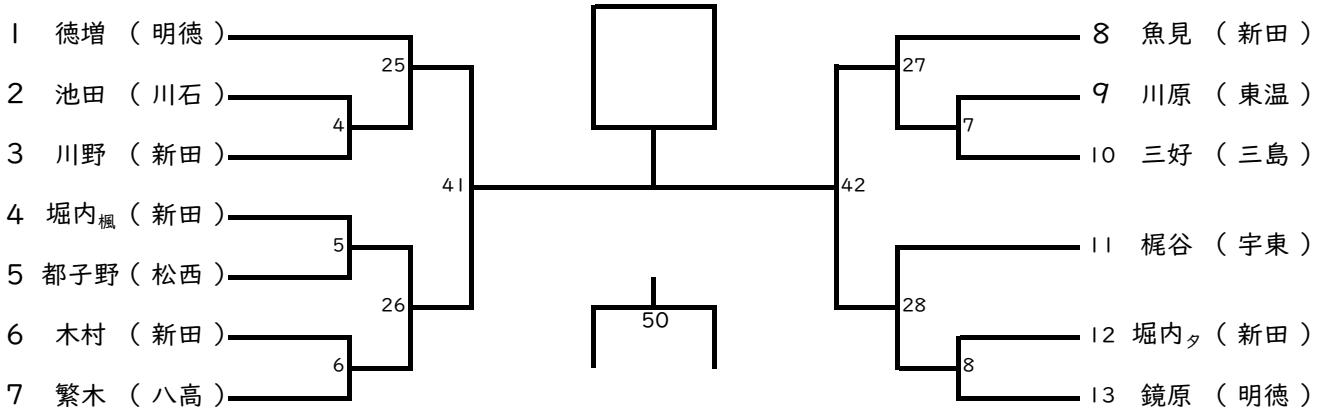

57kg級

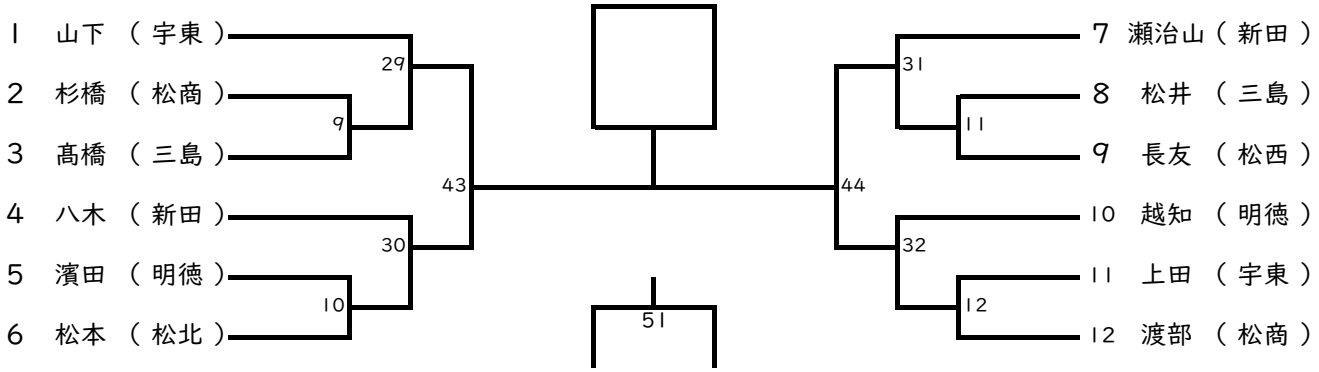

柔　　道

令和5年度 兼全国及び四国高等学校選手権県予選

【第4試合場】

63kg級

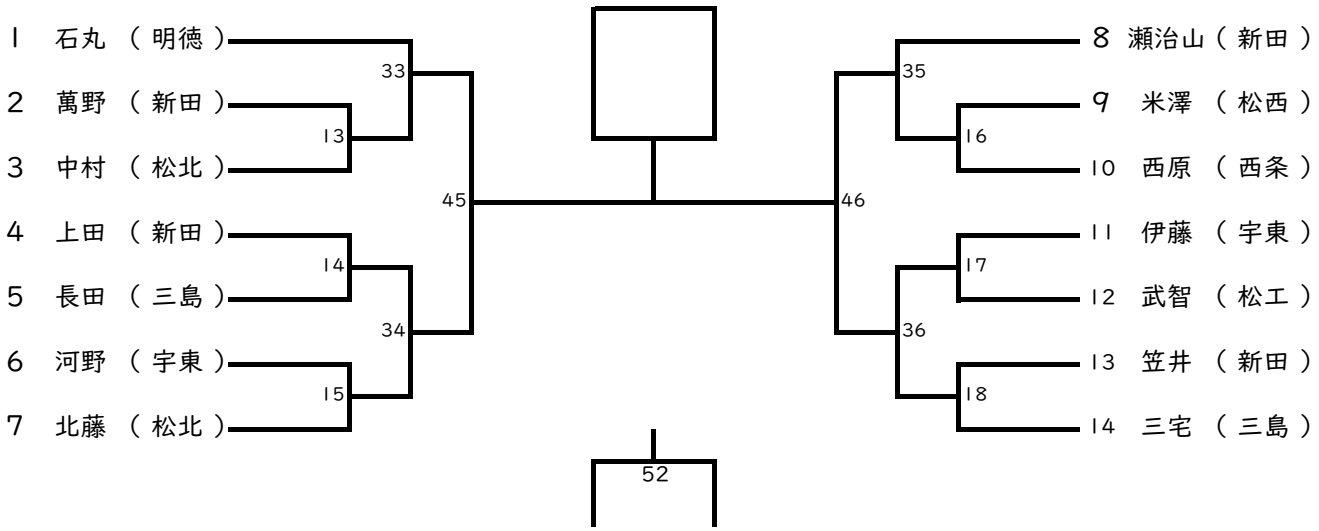

70kg級

70kg級		A　上田	B　赤堀	C　広原	D　百田	勝敗	順位
A	上田 （ 宇東 ）						
B	赤堀 （ 松商 ）						
C	広原 （ 明徳 ）						
D	百田 （ 松商 ）						

【試合順】　19（A－D），20（B－C），37（A－C），38（B－D），47（C－D），48（A－B）